C1.0*257*362.2*1PCS

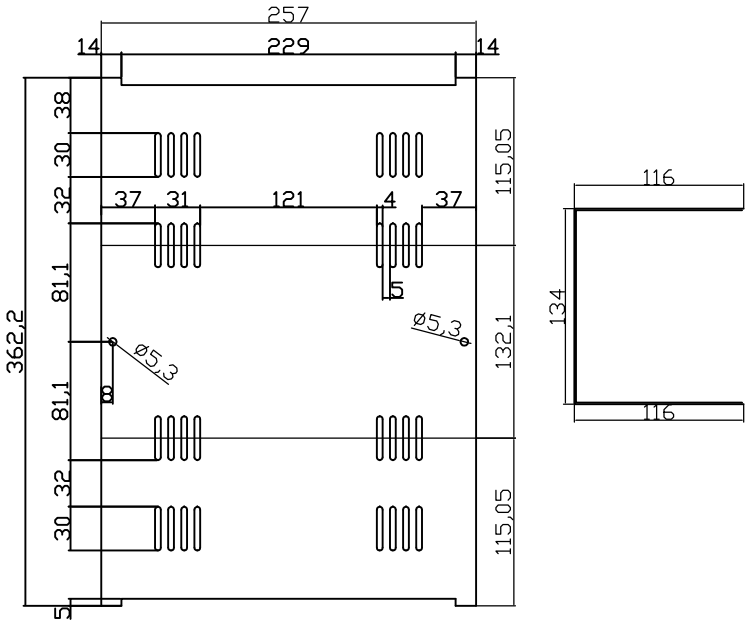

C1.0*503.4*190.9*1PCS

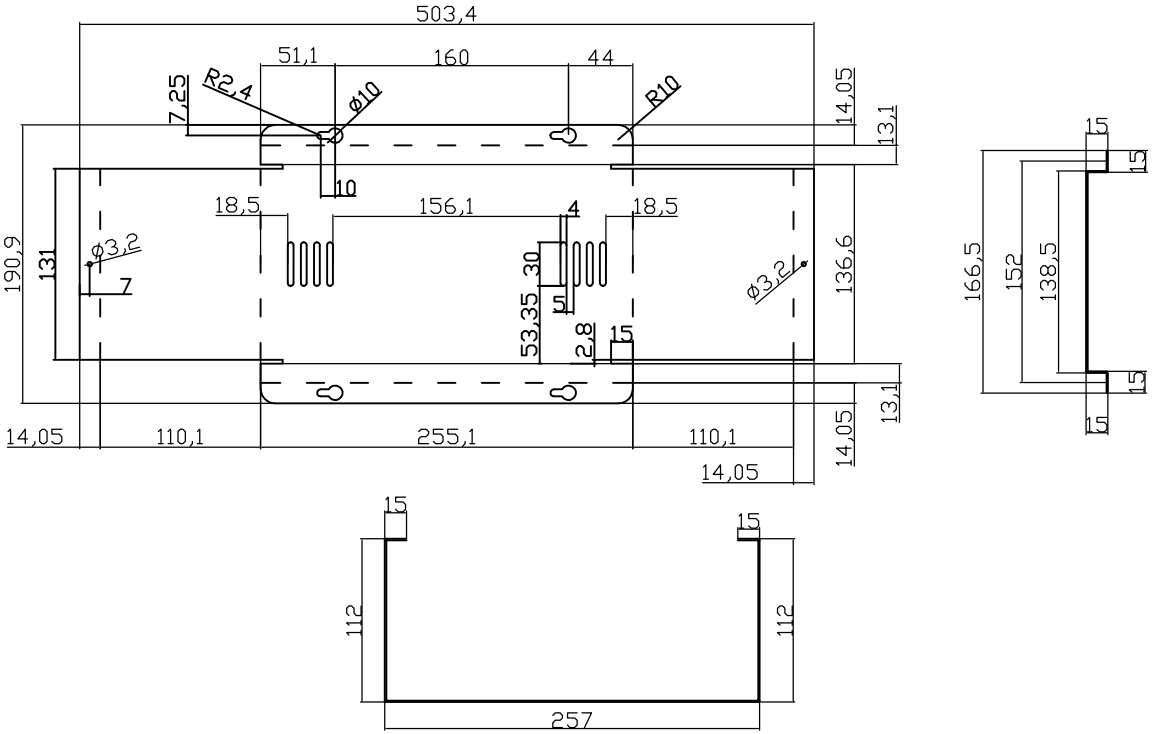

Accessary / 配件	MATERIAL/材質	Quintity/數量	Type/型式
SELF TAPPING SCREWS	Free Cutting Steel-Sulfur	6	M4x13mm

DIM./單位 mm	DWN./繪圖 周育傑	DATE./日期 2006/11/02	ITEM/產品名稱 232068
IE.NO./客戶型號	CHK./審查	DATE./日期	
MATERIAL/材質 SHEET STEEL	APPN./核准	DATE./日期	DWG. NO./圖號 BW535